VIVIDA INTERNATIONAL AXELLA LAMPADA PARETE SABBIA ORIENTABILE LED 0039.11 SA.W

€ 157,00

Axella lampada a parete led rettangolare in alluminio e acrilico. Finitura nera

Una lampada da parete dal design moderno e funzionale che deve il suo nome al salto con rotazione del pattinaggio, Axel . Infatti, puoi orientare il fascio luminoso come desideri, passando da una luce diretta ad una indiretta a seconda delle tue esigenze. E' perfetta per illuminare soggiorni, zone di passaggio e camere da letto. Inoltre, puoi scegliere fra tre colori : bianco, nero e sabbia.

Dimensioni : Lunghezza cm.21 - profondità 14 cm - altezza cm.4

Colore Luce 3000K

CODICE: 0039.11.SA-W | **Categorie:** Novità, Applique, Illuminazione interni | **tag:** applique led, applique

orientabile

GALLERIA IMMAGINI

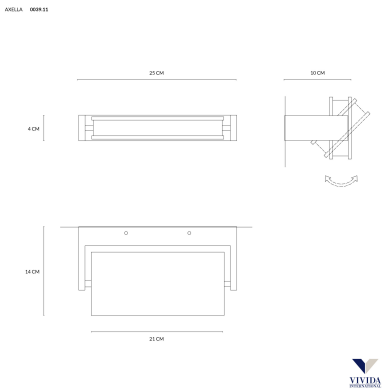

DESCRIZIONE PRODOTTO

Axella lampada a parete led rettangolare in alluminio e acrilico. Finitura sabbia

Una lampada da parete dal design moderno e funzionale che deve il suo nome al salto con rotazione del pattinaggio, Axel . Infatti, puoi orientare il fascio luminoso come desideri, passando da una luce diretta ad una indiretta a seconda delle tue esigenze. E' perfetta per illuminare soggiorni, zone di passaggio e camere da letto. Inoltre, puoi scegliere fra tre colori : bianco, nero e sabbia.

Dimensioni : Lunghezza cm.21 - profondità 14 cm - altezza cm.4

Colore Luce 3000K (luce calda)

INFORMAZIONI AGGIUNTIVE

Diametro (cm)	Larghezza cm. 21 – Profondità cm.14
Altezza (cm)	4 cm
Luci	Led integrato 18 W – 1170 lm
Tipologia	Applique
Produttore	Vivida International
Prodotto pronto in	15 giorni
Ambiente	Soggiorno, Sala, Cucina, Camera da letto, Taverna
Stile	Moderno, Contemporaneo

Prodotto pronto in 15 giorni

Vuoi ricevere questo prodotto in paesi extra CEE ad eccezione di Svizzera e Regno Unito? Clicca qui per avere maggiori informazioni!

☐Ho letto e accetto l'Informativa Privacy

Invia

TI POTREBBERO INTERESSARE

Vivida International Axella lampada parete nera orientabile led 0039.11 NE.W

Vivida International Axella lampada parete bianca orientabile led 0039.11 BI.W